ІНДУСТРІАЛЬНІ ТЕПЛОВІ НАСОСИ ПОВІТРЯ-ПОВІТРЯ

TEMPLARI

THE HEAT PUMP

ПРОМИСЛОВІ ТЕПЛОВІ НАСОСИ ПОВІТРЯ-ПОВІТРЯ

INDUSTRIAL AIR/AIR SOLUTIONS

KITA AIR

AIR/AIR Version - INVERTER

Outdoor unit

External unit

DUCTED

SPLIT

KITA AIR

KITA AIR PLUS

ПЕРЕВАГИ

Теплові насоси Templari лінійки KITA здатні виробляти опалення та охолодження приміщень.

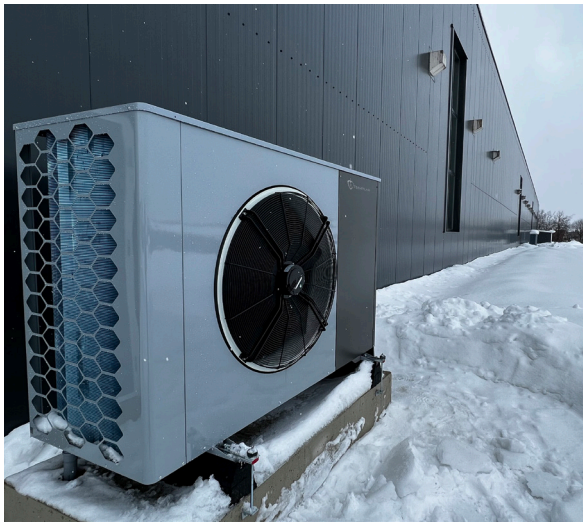

Різні лінійки насосів дають можливість вибрати найкраще рішення відповідно до ваших потреб, максимально використовуючи продуктивність обраного теплового насоса.

Лінійка KITA ідеально підходить для великих промислових приміщень, таких як склади, виробничі приміщення, майстерні та ангари всіх видів.

Лінія KITA також може працювати на електроенергії, виробленій з відновлювальних джерел, що забезпечує економію електроенергії за рахунок подальшого зниження витрат і повернення інвестицій.

Технологія лінійки KITA дозволяє, завдяки використанню різних пристроїв, інтегрованих в систему, безперервно контролювати правильне функціонування машини, з можливістю дистанційної зміни параметрів відповідно до власних потреб.

KITA AIR

AIR/AIR Version - *INVERTER*

Оснащені компресором, який генерує теплову потужність до 50 кВт, вони мають високий ККД і високу продуктивність. Зовнішній блок з'єднаний за допомогою газопроводу R32 з внутрішнім блоком, який забезпечує безшумну роботу і здатний повністю передавати вироблену енергію. Уникаючи теплообміну з водою, виключається ризик обмерзання в найхолодніші зимові періоди, характерний для систем повітря/вода.

У відповідності з концепцією Templari, великі розміри внутрішнього блоку дозволяють досягти максимальної ефективності і максимального комфорту в будь-яких умовах, особливо з точки зору максимально зменшеного акустичного впливу, завдяки використанню спеціального інверторного вентилятора з низьким енергоспоживанням і малим числом обертів.

Щоб задовольнити потреби навіть специфічних видів діяльності, в яких прямий забір повітря може створити дискомфорт для працівників і діяльності, що здійснюється всередині приміщення, був створений новий канальний внутрішній блок: він може бути ідеально інтегрований з найсучаснішими системами повітропроводів для передачі повітря.
Kita Air також повністю дистанційно керується завдяки

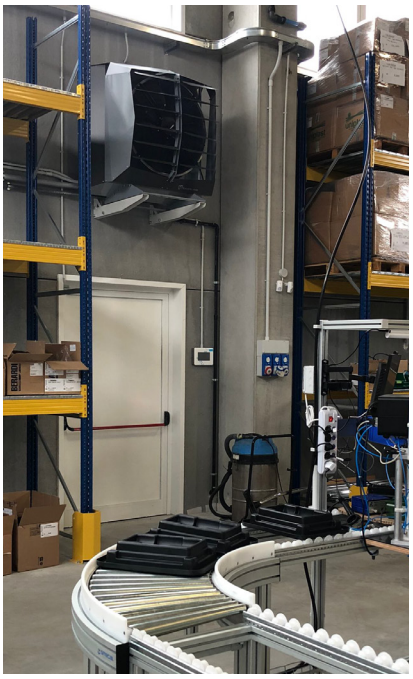

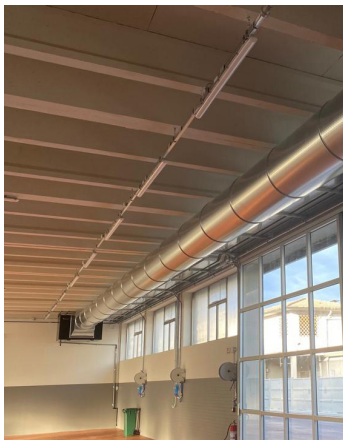

INSTALLATION EXAMPLE

15" K-Touch panel for multi-machine control.

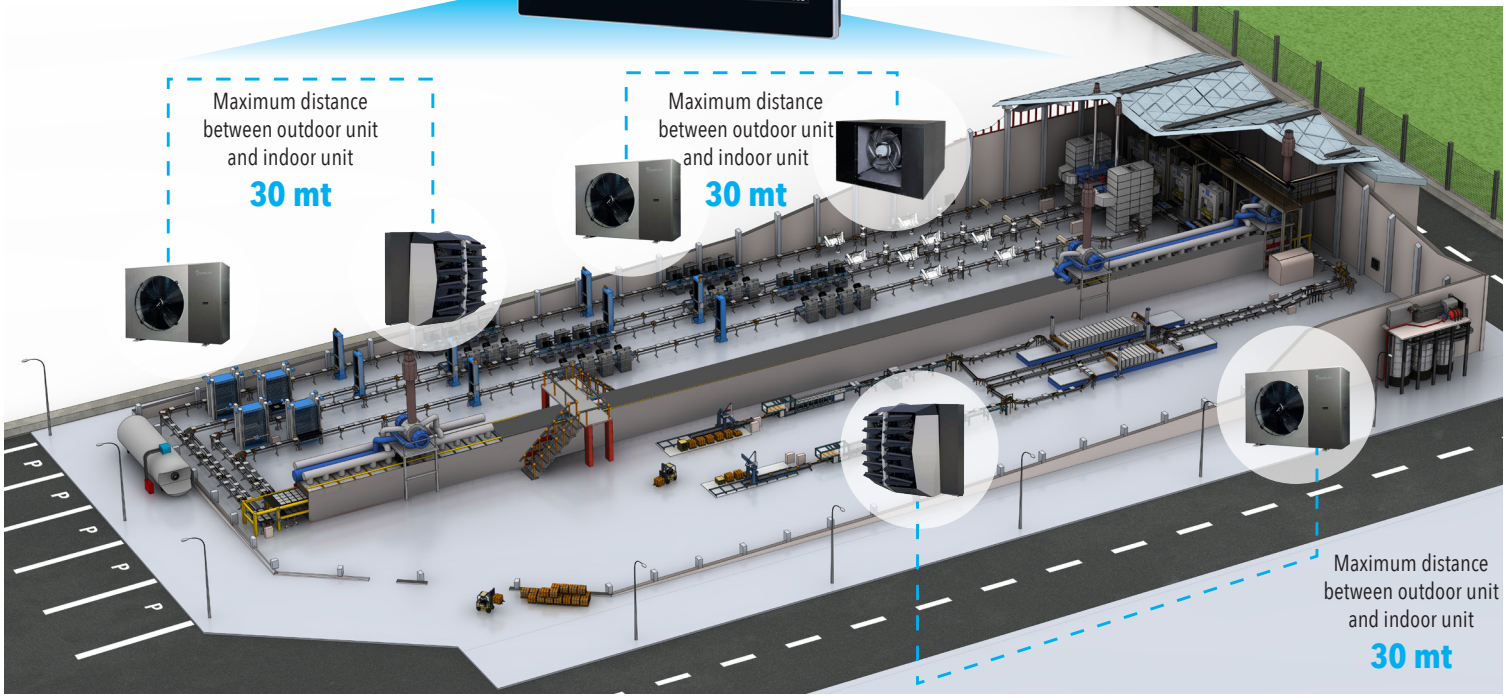

INDUSTRIALE

KITA AIR лінійка

Високоефективний тепловий насос типу повітря-повітря

KITA AIR
AIR/AIR Version - INVERTER

KITA AIR лінійка

Тепловий насос повітря-повітря для опалення промислових приміщень

Kita Air - ідеальне рішення для опалення та кондиціонування взимку і влітку великих промислових приміщень, таких як склади, виробничі цехи, майстерні, ангари і т.д. Зовнішній блок оснащений інверторним спіральним компресором з уприскуванням пари, що дозволяє працювати при температурі зовнішнього повітря понад -20°C. Прямий обмін між двома блоками за допомогою холодоагенту оптимізує роботу як теплового насоса, так і кондиціонера. Внутрішній блок також оснащений спеціальним вентилятором для мінімізації акустичного впливу на навколишнє середовище, в якому він знаходиться.

Вентилятор з інверторним двигуном (клас A) з малою кількістю обертів, якісною звукоізоляцією та основними компонентами, встановленими на спеціальних антивібраційних підвісках.

Конструкція теплових насосів KITA зроблена в Італії.

Першокласна електроніка забезпечує повний контроль над роботою машини, навіть дистанційно.

ВАРІАНТ ВНУТРІШНЬОГО БЛОКУ

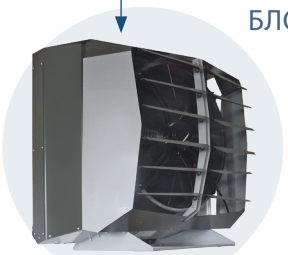

СПЛІТ

КАНАЛЬНИЙ

ПРИРОДНИЙ ЕКОЛОГІЧНИЙ ХОЛОДОАГЕНТ R-32

K-TOUCH панель дистанційного керування

Переваги:

- Клас енергоспоживання A+++
- Опалення
- Охолодження
- Італійські технології (Зроблено в Італії)
- Фотоелектрична інтеграція
- Промислові зони
- Склади
- Комерційні простори (GYM)
- Віддалений моніторинг
- Простота монтажу
- Фронтальна вентиляція
- Не потребує гідравлічного контуру

ehpa european heat pump association

CE

ТЕХНІЧНІ ДАНІ

MODEL	Опалення												Охолодження	
	A 12°C / A 20° C		A 7°C / A 20° C		A 2°C / A 20° C		A -7°C / A 20° C		A -15°C / A 20° C		A -20°C / A 20° C		A 35°C / A 27° C	
	Qh	COP	Qh	COP	Qh	COP	Qh	COP	Qh	COP	Qh	COP	Qc	EER
	kW		kW		kW		kW		kW		kW		kW	
KITA AIR 4.3.1.4	39,00	4,70	39,00	4,45	35,00	3,75	32,00	3,2	32,00	2,7	27,00	2,5	35,00	4,02
KITA AIR Cold 4.3.1.5	40,00	4,63	40,00	4,36	35,00	4,00	35,00	3,10	35,00	2,60	30,00	2,35	37,00	4,20

Qh= Теплопродуктивність COP= Коефіцієнт корисної дії Qc= Холодопродуктивність EER= Ефективність охолодження

KITA AIR
AIR/AIR Version - INVERTER

KITA AIR лінійка

Тепловий насос повітря-повітря для опалення промислових приміщень

ЗОВНІШНІЙ БЛОК

Джерело живлення:	В/Ф/Гц 400/3/50
Макс. споживана потужність:	12 кВт (KITA AIR - KITA AIR COLD)
Макс. сила струму:	24 А (KITA AIR) 35 А (KITA AIR COLD)
Температура експлуатації:	Опалення взимку -33°C / 35°C Кондиціонування влітку -10°C / 50°C
Компресор:	Inverter Scroll - Впорскування пари Олія: FV505
Вентилятор зовнішній:	Інверторна типологія: BLDC Номінальний діаметр: 910 мм Максимальна споживана потужність 0,625 кВт Макс. сила струму: 1,1 А (3Ф) Макс. швидкість: 610 об/хв Макс. потік повітря: 15000 м3/год
Шум зовнішнього блоку:	Звуковий тиск ззовні (відстань 5 м): 38 дБ(А)
Розміри зовнішнього блоку (ВхДхШ):	1257 x 1791 x 641 мм (KITA AIR - KITA AIR COLD)
Холодоагент:	R32 - Вага 7,4 кг.
Підключення Ø:	ГАЗ: 28 мм (1 1/4”) Рідина: 16 мм (5/16”)
Кількість під’єднуваних внутрішніх блоків:	1
Зовнішній теплообмінник:	Кількість рядів: 3 Відстань між ламелями: 2,5 мм Гідрофільне покриття

ВНУТРІШНІЙ БЛОК СПЛІТ

Тип:	Інверторний BLDC
Номінальний діаметр:	800 мм
Макс. споживана потужність:	0,44 кВт
Макс. сила струму:	1,9 А (1Ф)
Макс. швидкість:	600 об/хв
Макс. потік повітря:	6000 м3/год
Шум внутрішнього блоку (відстань 3 метри):	Зовнішній звуковий тиск 30 дБ(А)
Розміри внутрішнього блоку (ВхДхШ):	1090 x 1253 x 765 мм
Теплообмінник:	Кількість рядів 3 Шаг між ламелями 1.8мм
Вага	100 кг

КАНАЛЬНИЙ ВНУТРІШНІЙ БЛОК

Тип::	Інверторний BLDC
Номінальний діаметр:	630 мм
Макс. споживана потужність:	1,4 кВт
Макс. сила струму:	2 А
Макс. швидкість:	1000 об/хв
Макс. потік повітря:	13500 м3/год
Тиск:	380 Па
Номінальний потік повітря:	9800 м3/год
Тиск:	230 Па
Мін. потік повітря з фільтром:	8200 м3/год
Тиск:	180 Па
Розміри внутрішнього блоку (ВхШхГ):	978 x 1598 x 1011 мм
Теплообмінник:	Кількість рядів 4 Шаг між ламелями 1.5 мм
Вага:	208 кг

INDUSTRIAL

KITA AIR
AIR/AIR Version - INVERTER

KITA AIR Plus лінійка

Тепловий насос повітря-повітря для опалення промислових приміщень

Kita Air - ідеальне рішення для опалення та кондиціонування взимку і влітку великих промислових приміщень, таких як склади, виробничі цехи, майстерні, ангари і т.д. Зовнішній блок оснащений інверторним спіральним компресором з уприскуванням пари, що дозволяє працювати при температурі зовнішнього повітря понад -20°C. Прямий обмін між двома блоками за допомогою холодоагенту оптимізує роботу як теплового насоса, так і кондиціонера. Внутрішній блок також оснащений спеціальним вентилятором для мінімізації акустичного впливу на навколишнє середовище, в якому він знаходиться.

Вентилятор з інверторним двигуном (клас A) з малою кількістю обертів, якісною звукоізоляцією та основними компонентами, встановленими на спеціальних антивібраційних підвісках.

Конструкція теплових насосів KITA зроблена в Італії.

Першокласна електроніка забезпечує повний контроль над роботою машини, навіть дистанційно.

ВАРІАНТ ВНУТРІШНЬОГО БЛОКУ

СПЛІТ

КАНАЛЬНИЙ

ПРИРОДНИЙ ЕКОЛОГІЧНИЙ ХОЛОДОАГЕНТ R-32

K-TOUCH панель дистанційного керування

Переваги:

- Клас енергоспоживання A+++
- Опалення
- Охолодження
- Зроблено в Італії — Італійські технології
- Фотоелектрична інтеграція
- Промислові зони
- Склади
- Комерційні простори (GYM)
- Віддалений моніторинг
- Простота монтажу
- Фронтальна вентиляція
- Не потребує гідравлічного контуру

ehpa european heat pump association

CE

ТЕХНІЧНІ ДАНІ

МОДЕЛЬ	Опалення												Охолодження	
	A 12°C / A 20° C		A 7°C / A 20° C		A 2°C / A 20° C		A -7°C / A 20° C		A -15°C / A 20° C		A -20°C / A 20° C		A 35°C / A 27° C	
	Qh	COP	Qh	COP	Qh	COP	Qh	COP	Qh	COP	Qh	COP	Qc	EER
	kW		kW		kW		kW		kW		kW		kW	
KITA AIR Plus 4.3.2.2	50,00	4,38	46,70	4,03	44,90	3,72	42,10	2,92	38,80	2,34	33,20	2,12	42,00	4,49

Qh= Теплопродуктивність COP= Коефіцієнт корисної дії Qc= Холодопродуктивність EER= Ефективність охолодження

KITA AIR
AIR/AIR Version - INVERTER

KITA AIR Plus лінійка

Тепловий насос повітря-повітря для опалення промислових приміщень

ЗОВНІШНІЙ БЛОК

Джерело живлення:	В/Ф/Гц 400/3/50
Макс. споживана потужність:	16 кВт
Макс. сила струму:	35 А
Температура експлуатації:	Опалення взимку -33°C / 35°C Кондиціонування влітку -10°C / 50°C
Компресор:	Inverter Scroll - Впорскування пари Олія: FV505
Вентилятор зовнішній:	Інверторна типологія: BLDC Номінальний діаметр: 910 мм Макс. споживана потужність 0,625 кВт Макс. сила струму: 1,1 А (3Ф) Макс. швидкість: 610 об/хв Макс. потік повітря: 15000 м3/год
Шум зовнішнього блоку:	Звуковий тиск ззовні (відстань 5 м): 38 дБ(А)
Розміри зовнішнього блоку (ВхДхШ):	1414 x 2021 x 956 мм
Холодоагент:	R32 - Вага 7,4 кг
Підключення Ø:	ГАЗ: 28 мм (1 1/4”) Рідина: 16 мм (5/16”)
Кількість під’єднуваних внутрішніх блоків:	1
Зовнішній теплообмінник:	Кількість рядів: 3 Відстань між ламелями: 2,5 мм Гідрофільне покриття

ВНУТРІШНІЙ БЛОК СПЛІТ

Тип:	Інверторний BLDC
Номінальний діаметр:	800 мм
Макс. споживана потужність:	0,44 кВт
Макс. сила струму:	1,9 А (1Ф)
Макс. швидкість:	600 об/хв
Макс. потік повітря:	6000 м3/год
Шум внутрішнього блоку (відстань 3 метри):	Зовнішній звуковий тиск 30 дБ(А)
Розміри внутрішнього блоку (ВхДхШ):	1090 x 1253 x 765 mm
Теплообмінник:	Кількість рядів 3 Шаг між ламелями 1.8мм
Вага:	100 кг

КАНАЛЬНИЙ ВНУТРІШНІЙ БЛОК

Тип:	Інверторний BLDC
Номінальний діаметр:	630 мм
Макс. споживана потужність:	1,4 кВт
Макс. сила струму:	2 А
Макс. швидкість:	1000 об/хв
Макс. потік повітря:	13500 м3/год
Тиск:	380 Па
Номінальний потік повітря:	9800 м3/год
Тиск:	230 Па
Мін. потік повітря з фільтром:	8200 м3/год
Тиск:	180 Па
Розміри внутрішнього блоку (ВхШхГ):	978 x 1598 x 1011 мм
Теплообмінник:	Кількість рядів 4 Шаг між ламелями 1.5 мм
Вага:	208 кг

KITA AIR
AIR/AIR Version - INVERTER

KITA AIR лінійка

Тепловий насос повітря-повітря для опалення промислових приміщень

INDUSTRIAL

РОЗМІРИ

Indoor unit

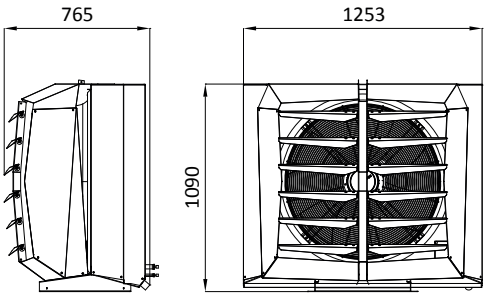

Ducted indoor unit

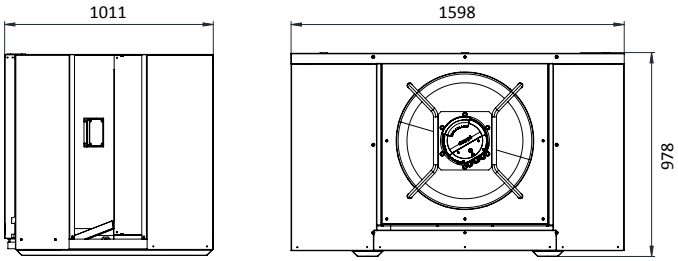

KITA AIR / AIR COLD

Outdoor Unit

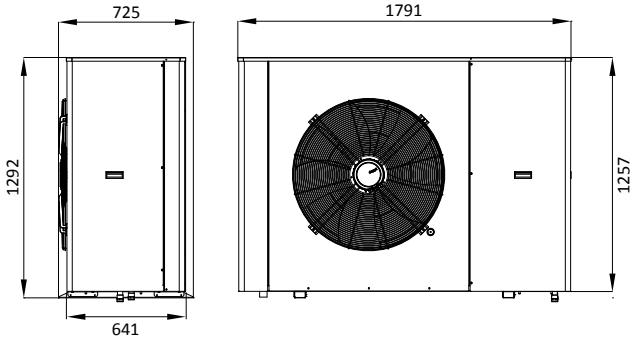

KITA AIR PLUS

Outdoor Unit

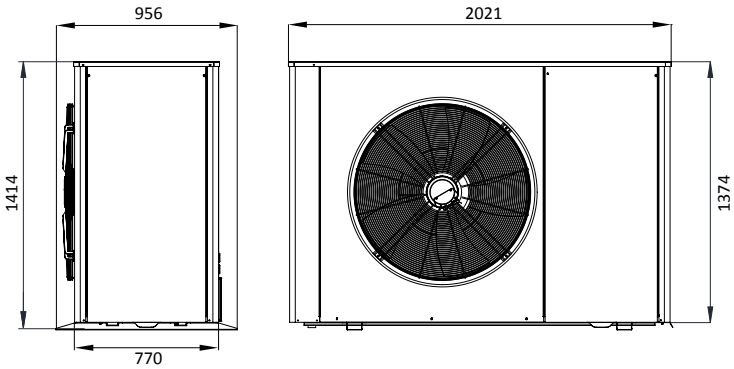

KITA AIR
AIR/AIR Version - INVERTER

KITA AIR лінійка

Тепловий насос повітря-повітря для опалення промислових приміщень

ДИСТАНЦІЙНЕ КЕРУВАННЯ

Керування комфортом у кілька дотиків! Для точного та ефективного керування нашими тепловими насосами ми розробили програмне забезпечення, здатне оптимізувати продуктивність теплового насоса, гарантуючи при цьому оптимальний комфорт.

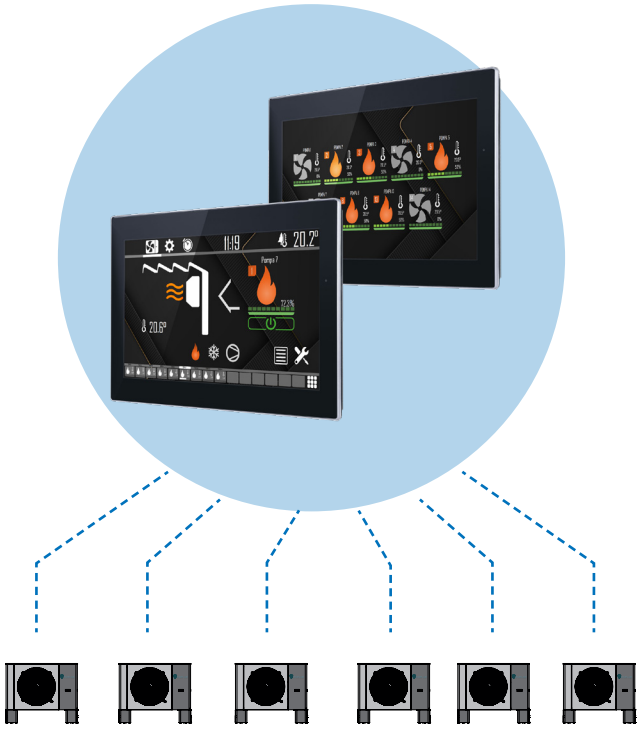

INSTALLATION EXAMPLE

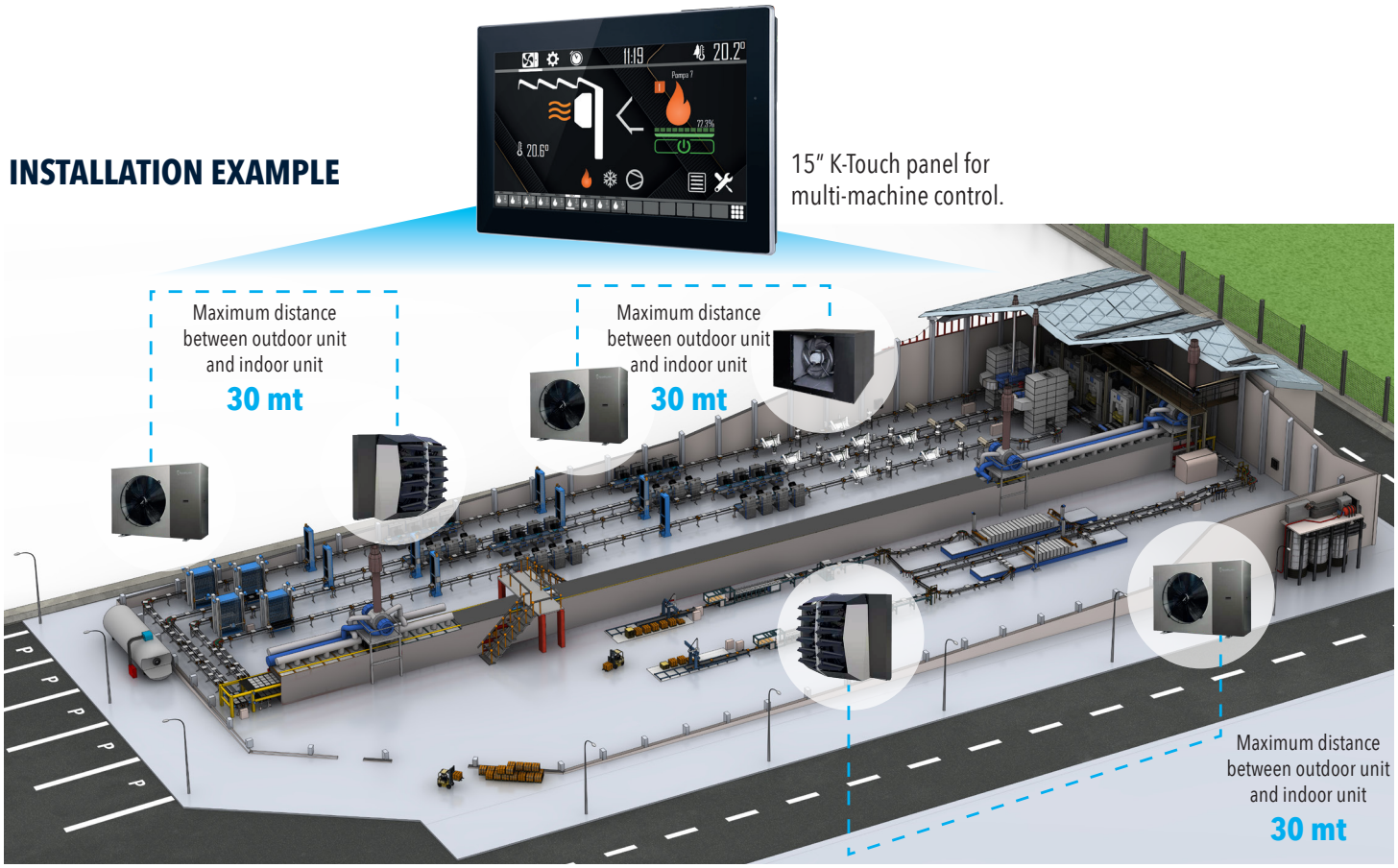

INDUSTRIAL

KITA AIR
AIR/AIR Version - INVERTER

KITA AIR лінійка

Тепловий насос повітря-повітря для опалення промислових приміщень

Зовнішній блок

Код	Опис	Примітка
4.3.1.1C	Зовнішній блок KITA AIR з канальним внутрішнім блоком	
4.3.1.2C	Зовнішній блок KITA AIR COLD з канальним внутрішнім блоком	

Внутрішній блок / Внутрішній блок з опором

Код	Опис	Примітка
4.4.1.1	Внутрішній блок KITA AIR	Входить у вартість теплового насоса
4.4.1.2	Допоміжний нагрівальний елемент KITA AIR 9 кВт	
4.4.1.3	Допоміжний нагрівальний елемент KITA AIR 13,5 кВт	
4.4.1.4	Канальний внутрішній блок KITA AIR	
4.4.2.1	Внутрішній блок KITA AIR R-32	
4.4.2.2	Допоміжний нагрівальний елемент R32 KITA AIR 9 кВт	
4.4.2.3	Допоміжний нагрівальний елемент R32 KITA AIR 13,5 кВт	

Обов'язковий аксесуар на вибір з опцій - Зовнішній блок

Код	Опис	Примітка
4.5.1.3	Опорні кронштейни для зовнішнього блоку	Застосовується з 2.1.3.2 або 2.1.3.3
4.5.1.4	Металеві ніжки для зовнішнього блоку	

Обов'язковий аксесуар, який обирається з опцій - Контролер

Код	Опис	Примітка
4.5.3.1	Дисплейний модуль PGD	з 4.5.3.1+4.5.3.2 обов'язковим є плата SCHEDA BMS
4.5.3.2	7-дюймова сенсорна панель	Альтернатива PGD 4.5.3.1.
HCC-F01	Вбудована металева рама для сенсорної панелі	
HCC-F02	Настінна металева рама для сенсорної панелі	Альтернатива HCC-F01

Обов'язкове оснащення - підключення зовнішнього блоку

Код	Опис	Примітка
EL.CV_PT6	Телефонний кабель, довжина 6 м	Кабель, для підключення PGD, ЯКЩО PGD ВХОДИТЬ ДО КОМПЛЕКТАЦІЇ
EL.CV_PT10	Телефонний кабель, довжина 10 м	Кабель, для підключення PGD, ЯКЩО PGD ВХОДИТЬ ДО КОМПЛЕКТАЦІЇ
EL.CV_PT20	Телефонний кабель, довжина 20 м	Кабель, для підключення PGD, ЯКЩО PGD ВХОДИТЬ ДО КОМПЛЕКТАЦІЇ
EL.CV_PT30	Телефонний кабель, довжина 30 м	Кабель, для підключення PGD, ЯКЩО PGD ВХОДИТЬ ДО КОМПЛЕКТАЦІЇ

Електронні аксесуари

Код	Опис	Примітка
2.5.7.1	HCC, 100 м кабелю 2x0,50 кв.мм для підключення MODBUS	Кабель Modbus для підключення машини до HCC (контролера)
4.5.2.8	HCC, живлення - пара котушок по 200 м (черв. + чорн.) 1 кв.мм	Кабель Modbus для підключення машини до HCC (контролера)
K-RSC	Нагрівальний кабель для дренажної труби	Кабель, для підключення PGD, ЯКЩО PGD ВХОДИТЬ ДО КОМПЛЕКТАЦІЇ
4.5.2.5	Оновлення SG-READY	Кабель, для підключення PGD, ЯКЩО PGD ВХОДИТЬ ДО КОМПЛЕКТАЦІЇ
4.5.2.6	Подвійний блок живлення QE 40A	Кабель, для підключення PGD, ЯКЩО PGD ВХОДИТЬ ДО КОМПЛЕКТАЦІЇ
4.5.3.8	MULTI-AIR, 15.6" сенсорна панель	Включаючи блок живлення та кріплення

Електронні аксесуари

Код	Опис	Примітка
SCHEDA BMS	Електронна плата для додаткового послідовного порту	

Електронні аксесуари

Код	Опис	Примітка
VE.910FG	Решітка для вентилятора d.910	Альтернатива стандартній ізоляції
4.5.6.2	Комплект SILENCE KIT для зовнішнього блоку	Альтернатива стандартній ізоляції
2.1.3.1	Пара настінних кронштейнів 860x600 мм внутрішнього блоку	
2.1.3.2	Пара настінних кронштейнів 1200x700 мм зовнішнього блоку	Постачається з кодом 4.5.1.3
2.1.3.3	Опори для підлоги BASE SBR, розміри L250xH95xP130	
2.1.3.4	Опори для підлоги, розміри L250xH95xP130	Постачається з кодом 2.1.3.3
4.5.1.9	Захисна решітка зовнішнього блоку	Захисна решітка

Нотатки

Нотатки

Enter the world
of Templari

TEMPLARI
THE HEAT PUMP

Templari srl
Sede legale: Via Pitagora, 20A - 35030 Rubano (PD) - Italia
Sede operativa: Via C. Battisti, 169 - 35031 Abano Terme (PD) - Italia
Tel. +39 049 8597400 | info@templari.com
www.templari.com