Характеристики

- Специально разработаны для установки на все типы вращающихся дверей (револьверных). Возможны две типа: индивидуальные размеры, стандартная (для монтажа сверху) или перевернутая (для монтажа в подвесном потолке).
- Самонесущая конструкция корпуса изготовлена из оцинкованной стали, окрашена структурной эпоксидно-полиэфирной краской белого цвета RAL9016, как стандарт. Другие цвета или нержавеющая сталь доступны по запросу.
- Большая перфорированная впускная решетка с функциями фильтра и удобным обслуживанием.
- Круглые лопатки из анодированного алюминия аэродинамической формы.
- Центробежные вентиляторы двухстороннего всасывания, приводимые в действие двигателем с внешним ротором и низким уровнем шума. 5-ступений скорости. Модели «EC» с эффективными вентиляторами с очень низкими потреблением электроэнергии.
- Тип «P» с водяным калорифером. Тип «E» с электрическими экранированными нагревательными элементами, три ступени с интегрированным регулированием. Тип «A» без нагрева. Опционально DX-coil (фреоновый теплообменник).
- В комплекте: простое подключение Plug&Play, 7 метров кабеля типа RJ45 и инфракрасный пульт дистанционного управления. Опционально: Clever control (программируемое, автоматическое, интеллектуальное, энергосберегающее управление, Modbus RTU для BMS…).

Технические характеристики

Без нагрева

Модель	Поток воздуха	Мощность вентилятора 230V-50Hz	Ток вентилятора 230V-50Hz	Уровень шума (5m)	Вес
	m^3/h	kW	A	dB(A)	kg
ROTO G 1000 A	2400	0,642	2,85	57	-
ROTO G 1500 A	3200	0,856	3,80	58	-
ROTO G 2000 A	4800	1,284	5,70	59	-
ROTO G 2500 A	5600	1,498	6,65	60	-
ROTO ECG 1000 A	2700	0,213	1,86	61	-
ROTO ECG 1500 A	3600	0,284	2,48	62	-
ROTO ECG 2000 A	5400	0,426	3,72	63	-
ROTO ECG 2500 A	6300	0,497	4,34	64	-

Электрический нагрев

Модель	Поток воздуха	Мощность нагрева 400Vx3-50Hz	Мощность вентилятора 230V-50Hz	Ток вентилятора 230V-50Hz	Уровень шума (5m)	Вес
	m^3/h	kW	kW	A	dB(A)	kg
ROTO G 1000 E	2400	5/10/15	0,642	2,85	57	-
ROTO G 1500 E	3200	7,5/15/22,5	0,856	3,80	58	-
ROTO G 2000 E	4800	10/20/30	1,284	5,70	59	-
ROTO G 2500 E	5600	10/20/30	1,498	6,65	60	-
ROTO ECG 1000 E	2700	5/10/15	0,213	1,86	61	-
ROTO ECG 1500 E	3600	7,5/15/22,5	0,284	2,48	62	-
ROTO ECG 2000 E	5400	10/20/30	0,426	3,72	63	-
ROTO ECG 2500 E	6300	10/20/30	0,497	4,34	64	-

Водяной нагрев

Модель	Поток воздуха	P86 Тепловая мощность 80/60ºC	P86 Падение давления 80/60ºC	P64 Тепловая мощность 60/40ºC	P64 Падение давления 60/40ºC	P54 Тепловая мощность 50/40ºC	P54 Падение давления 50/40ºC	Мощность вентилятора 230V-50Hz	Ток вентилятора 230V-50Hz	Уровень шума (5m)	Вес
	m^3/h	kW	Pa	kW	Pa	kW	Pa	kW	A	dB(A)	kg
ROTO G 1000 P	2250	11,04	1230	10,42	6190	10,56	1790	0,642	2,85	57	-
ROTO G 1500 P	3000	16,02	940	15,47	8020	16,37	5670	0,856	3,80	58	-
ROTO G 2000 P	4500	24,92	2700	22,29	6810	23,15	3030	1,284	5,70	59	-
ROTO G 2500 P	5250	31,16	4930	26,61	5060	28,76	5450	1,498	6,65	60	-
ROTO ECG 1000 P	2550	11,89	1400	11,27	7110	11,50	2090	0,213	1,86	61	-
ROTO ECG 1500 P	3400	17,29	1070	16,77	9240	17,86	6620	0,284	2,48	62	-
ROTO ECG 2000 P	5100	26,86	3080	24,14	7850	25,24	3530	0,426	3,72	63	-
ROTO ECG 2500 P	5950	33,63	5650	28,84	5840	31,38	6360	0,497	4,34	64	-

Водяной нагрев: подключение труб P86 и P64 2x3/4”, P54 2x1”. P86 2-х рядный теплообменник, P64 3-х рядный теплообменник, P54 4-х рядный теплообменник.

Чертежи и размеры

Завесы серии Rotowind специально разработаны для любого вида вращающихся дверей. Примеры монтажа в соответствие с нижеприведенными чертежам:

Стандарт: верхний монтаж на канапе

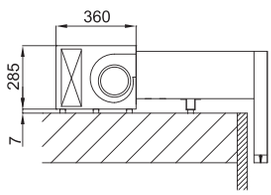

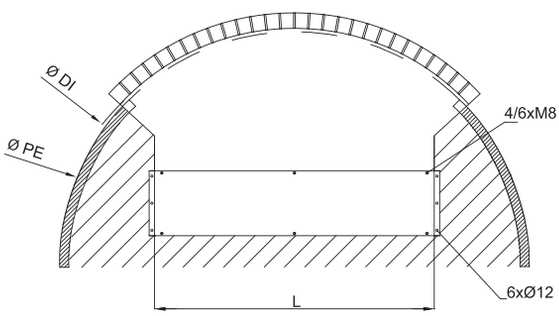

Монтаж в подвесном потолке

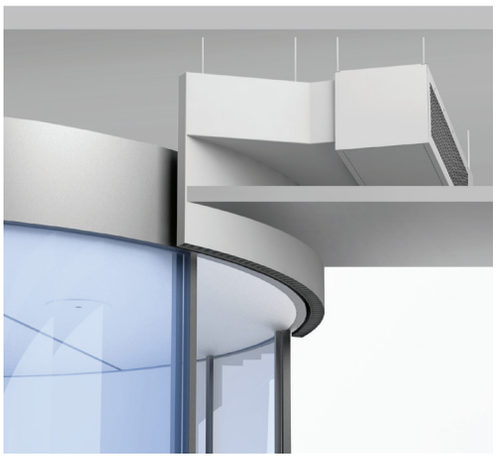

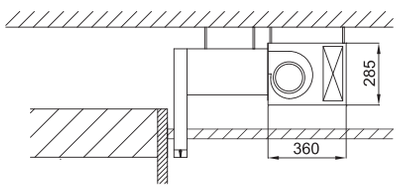

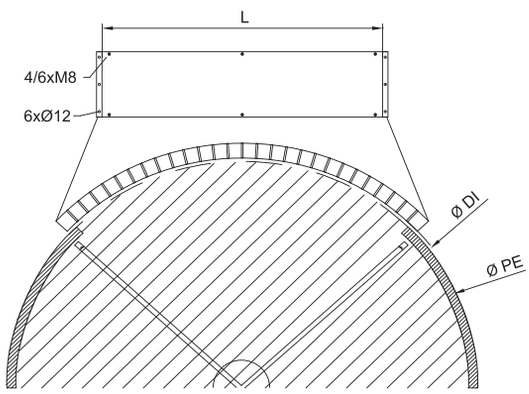

Система креплений

Фиксация на двери

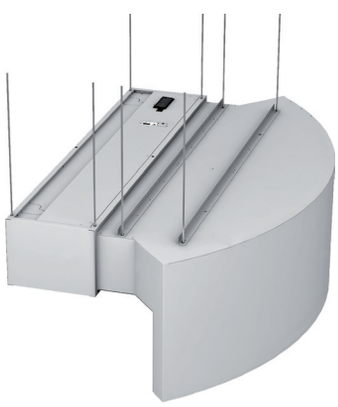

Подвес к потолку

Опция: декоративная передняя панель

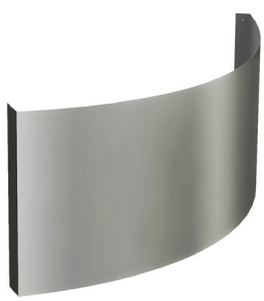

RAL 9016 (стандарт), опции:

- Цвета из палитры RAL
- Нержавеющая сталь AISI 304